Université de Carthage Institut
Supérieur des Sciences
Appliquées et de Technologie
de mateur

Rapport De Stage Ouvrier

Effectué au sein de Borgstena

Du 1 au 31 juillet 2025

Réalisé par : *Aniba Khalil*

Encadré par : *Mr Arfaoui Amir*

Année universitaire

2024/2025

Remerciement

Je tiens à remercier chaleureusement toutes les personnes qui ont contribué à la réalisation de ce travail.

Je suis reconnaissant envers Monsieur Arfaoui Amir pour son soutien constant tout au long de mon stage et pour son dévouement sans faille à la réussite de ce projet. Je voudrais également exprimer ma reconnaissance envers la direction de Borgstena pour m'avoir donné l'opportunité de faire mon stage au sein de leur entreprise.

Mes remerciements vont aux cadres, dirigeants, techniciens et ouvriers de Borgstena, ainsi qu'à l'Institut Supérieur des Sciences Appliquées et de Technologie de Mateur.

Cette expérience professionnelle enrichissante m'a permis d'approfondir mes connaissances théoriques et pratiques en développement web à l'Institut Supérieur des Sciences Appliquées et de Technologie de Mateur.

Sommaire

Introduction générale 4
chapitre 1: Etude de l'organisme de stage 5
1- présentation de l'entreprise borgstena 5
2- activités de l'entreprise borgstena 6
3-contexe de stage 6
4- Activités et tâches 7
chapitre 2: Etude préalable..... 8
1- Contexte du projet 8
2-Solutions proposées 8
3-spécification des besoins 8
3-1- Identification des acteurs 8
3-2- Les besoins fonctionnels 9
3-3- Les besoins non fonctionnels 10
chapitre 3 : conception 11
1- diagramme de cas d'utilisation 11
2- diagramme de classe 12
3- diagramme de séquence 13
chapitre 4 : Réalisation 16
1-environnement de travail 16
1-1 environnement matériel 16
1-2 environnement logiciel 17
2-interfaces 21
conclusion 26

Introduction générale :

Le stage constitue une opportunité précieuse pour les étudiants de s'initier à la vie professionnelle et d'approfondir leur compréhension du fonctionnement d'une entreprise.

Ce mois-ci, j'ai particulièrement apprécié l'ambiance chaleureuse et conviviale chez Borgstena, où l'esprit communautaire est très présent.

Cette expérience avait pour objectif de me familiariser avec le monde professionnel tout en m'immergeant pleinement dans un environnement de travail réel.

Ce rapport est un compte rendu de ce mois qui exposera mon activité au sein de l'entreprise.

chapitre 1: Etude de l'organisme de stage

1- présentation de l'entreprise borgstena .

Fondée en 1925 en Suède, Borgstena est une entreprise spécialisée dans la conception et la fabrication de textiles techniques et de garnitures pour l'industrie automobile.

Elle fait partie du Dual Group, ce qui lui permet de bénéficier d'un réseau mondial de production et d'innovation.

Présente dans 21 pays sur 4 continents, Borgstena s'engage à offrir des solutions textiles durables, confortables et adaptées aux exigences techniques des constructeurs automobiles.

Récemment, Borgstena a amorcé son implantation en Tunisie, séduite par la qualité de la main-d'œuvre locale, la proximité avec ses clients et la réactivité des partenaires tunisiens.

Cette nouvelle unité vise à renforcer sa capacité de production dans le domaine du textile automobile

2- activités de l'entreprise borgstena.

Les principales activités de Borgstena tournent autour de la chaîne complète de production textile pour les intérieurs de véhicules :

- Recherche & Innovation : développement de matériaux durables et confortables, comme le polyester bio-sourcé ou le fil recyclé ECONYL®.

- Design & Développement : création de motifs et textures adaptés aux exigences esthétiques et techniques des constructeurs.

- Production textile : techniques variées telles que le tricot circulaire, le tissage jacquard, le tricot 3D et la broderie.

3-contexe de stage

1-Comprendre l'infrastructure informatique et les processus de support.

2- Apprendre et appliquer les compétences de base en dépannage (matériel/logiciel/réseau).

3- Développement web

4- Activités et tâches

- *participer à la configuration de l'ordinateur d'un nouvel utilisateur*
- *mise en place la connexion internet via installer des points d'acces*
- *collection les information des utilisateur de tous les machine*
- *réorganiser les information par group*
- *Gérer les utilisateur et attribues les autorisation d'acces*
- *développer un site web pour gérer efficacement les équipements informatiques*

chapitre 2: Etude préalable

1- Contexte du projet .

L'entreprise souhaite mettre en place une application permettant de gérer, efficacement les équipements informatiques (matériels et logiciels), suivre leur affectation, assurer leur maintenance et maîtriser le cycle de vie des actifs IT.

2-Solutions proposées

Dans le cadre de ce projet, j'ai développer une application web permettant de répondre aux besoins exprimés par l'entreprise, notamment en matière de gestion des équipements informatiques.

3-spécification des besoins

3-1- Identification des acteurs

Un acteur est une entité externe qui interagit avec le système, pouvant être une personne humaine ou un robot. L'acteur identifié dans notre solution est :

- *Le admin : c'est l'acteur principal de notre application, il profite de toutes les fonctions offertes.*

- *L' Employé : c'est un acteur peut profiter a des fonction limiter*
- *It employée : àplus des fonction que autre employée*

3-2- Les besoins fonctionnels

Toute l'application web est disponible pour l'admin, pour lui permettre après l'authentification, par son login et son mot de passe , d'avoir accès aux différents services offerts :

l'admin:

- *Gestion du materiel .*
- *créer des nouveau utilisateur et Gestion des droits d'accès.*

L' Employés :

- *consulter le materiel..*
- *demende materiel.*

L' It Employés :

- *gerer et demende materiel.*

3-3- Les besoins non fonctionnels

Nous allons déterminer l'ensemble de contraintes d'implémentation à respecter pour garantir le bon fonctionnement de l'application :

- *La sécurité*
- *La performance : On distingue pour cela 3 axes de travail :*

-L'ergonomie : l'application doit être simple à maintenir et à comprendre.

-Rapidité : l'application doit être conçue pour avoir un temps de réponse minimum.

-Disponibilité : le réseau doit être disponible en permanence pour permettre l'admin d'accéder aux services disponibles à n'importe quel moment.

- *Fiabilité: l'application doit assurer le bon fonctionnement sans erreur.*

chapitre 3 : conception

1- diagramme de cas d'utilisation

2- diagramme de classe

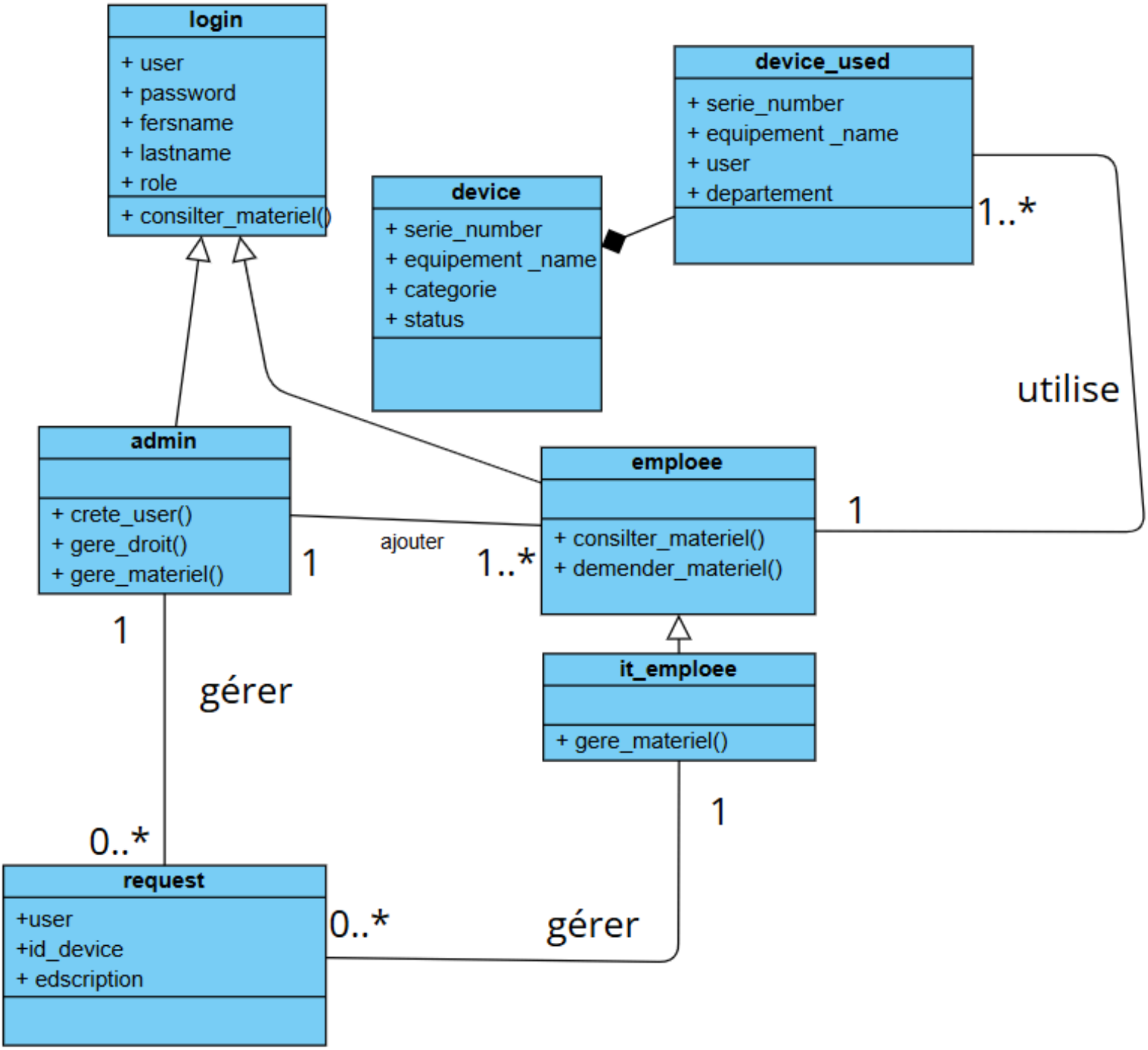

3- diagramme de séquence

Le diagramme de séquence, décrit les scénarios de chaque cas d'utilisation en mettant l'accent sur la chronologie des opérateurs en interaction avec les objets. Ci-dessous j'ai préparé 13 les diagrammes de séquence qui représente les différentes tâches qui peut réaliser l'admie , l'employée et l' it employée:

3-1- s'authentifier

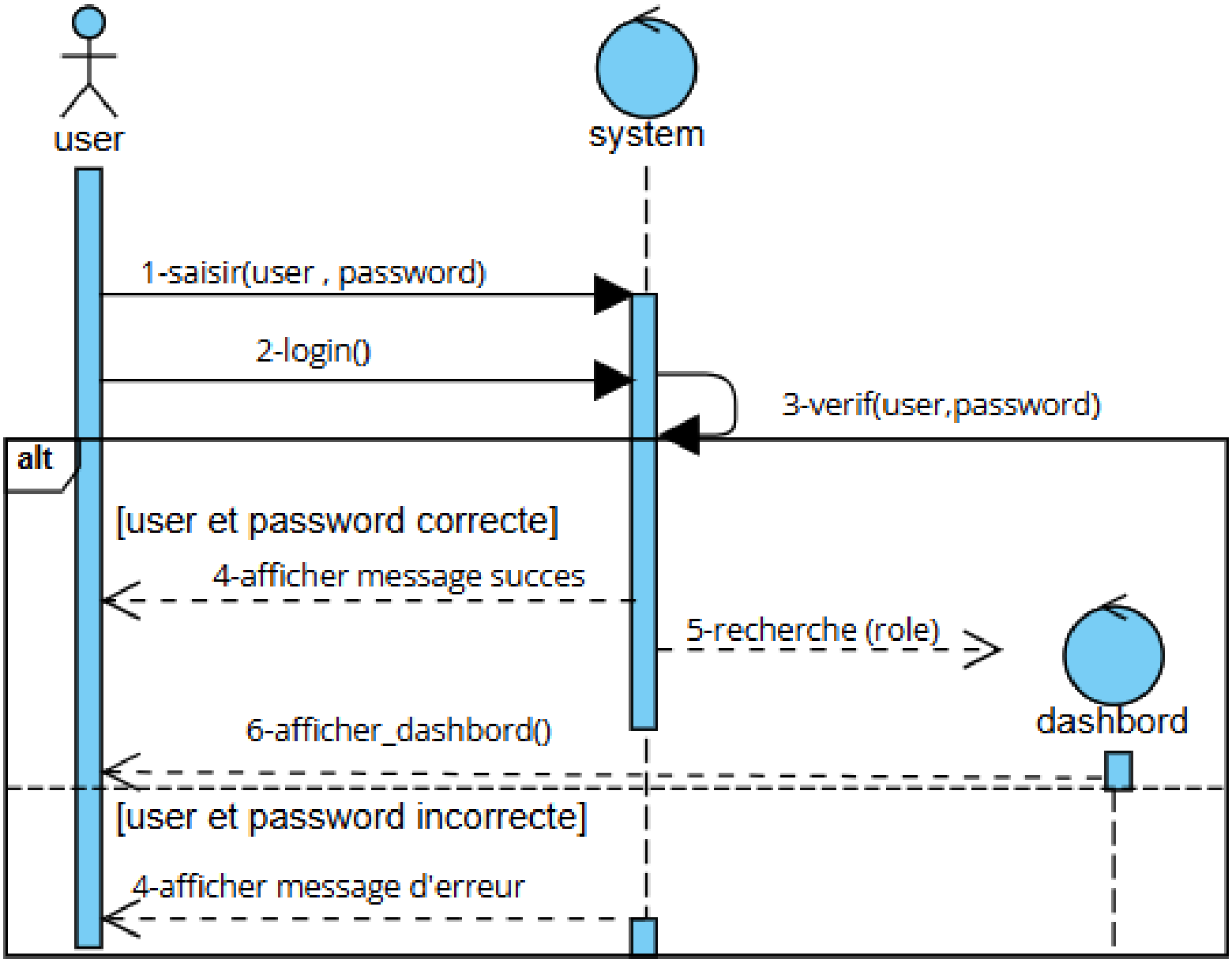

3-2 crée nauveau user:

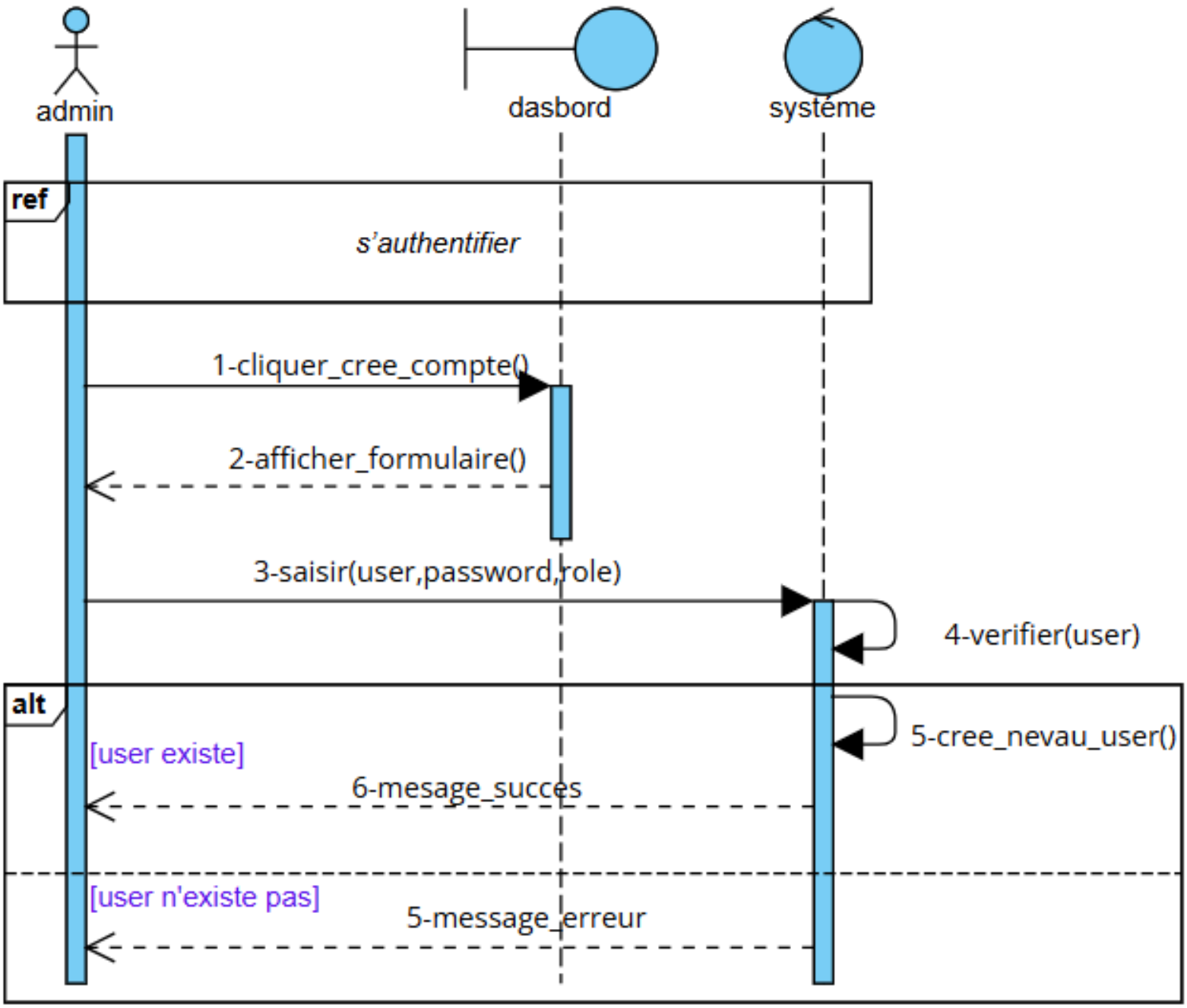

3-3-affecter materiel:

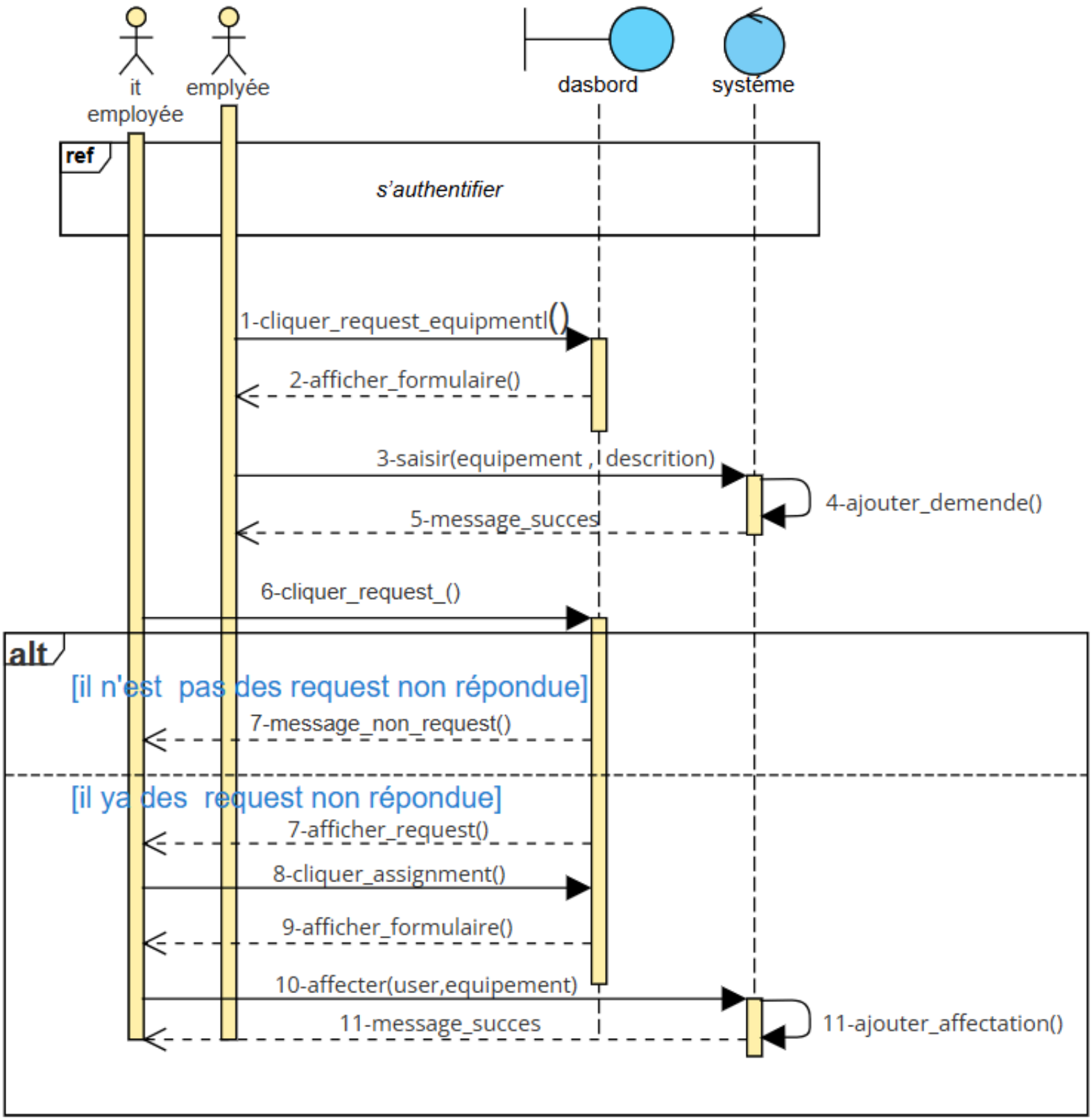

chapitre 4 : Réalisation

1-environnement de travail :

environnement matériel:

Pendant toute la période de stage, j'ai utilisé mon pc qui a comme caractéristiques :

- Processeur : Intel Core i5-1135G7, 11ème Gén
- RAM : 8Go
- Résolution : 1920 x 1080 (Full HD)
- Stockage :512 Go SSD M.2 2280 PCIe 3.0x4 NVMe
- Processeur graphique : NVIDIA GeForce MX350, 2 Go de mémoire GDDR5
- Système d'exploitation : Windows 11, 64 bits

environnement logiciel:

1.html

Acronyme de HyperText Markup Language, HTML est un langage de balisage standard utilisé pour structurer et présenter le contenu des pages web.

Il ne s'agit pas d'un langage de programmation, mais plutôt d'un langage descriptif qui permet de définir les différents éléments d'une page : titres, paragraphes, images, liens, tableaux, formulaires, etc

2.css

Cascading Style Sheets, CSS est un langage de feuille de style utilisé pour décrire la présentation visuelle des documents HTML.

Il permet de gérer la mise en forme des pages web en définissant les couleurs, les polices, les tailles, les marges, les alignements, ainsi que la disposition des éléments.

Grâce à CSS, il est possible de séparer le contenu HTML de son apparence, ce qui facilite la maintenance, la cohérence graphique et la réutilisabilité du design à travers plusieurs pages d'un site ou d'une application web.

3.java script

JavaScript est un langage de programmation orienté objet principalement utilisé dans les pages web pour rendre celles-ci interactives et dynamiques.

Il permet d'ajouter des comportements aux éléments HTML : répondre aux actions de l'utilisateur, manipuler le contenu de la page sans la recharger (DOM), interagir avec des serveurs à distance (AJAX), ou encore créer des animations et des effets visuels.

Intégré nativement dans tous les navigateurs modernes, JavaScript est un pilier fondamental du développement web aux côtés de HTML et CSS.

4.php

Acronyme de Hypertext Preprocessor, PHP est un langage de script open source principalement utilisé pour le développement côté serveur.

Intégré dans le code HTML, il permet de créer des pages web dynamiques en interagissant avec des bases de données, en gérant des sessions utilisateurs, ou encore en générant du contenu personnalisé.

PHP est largement utilisé pour la création de sites web et d'applications web

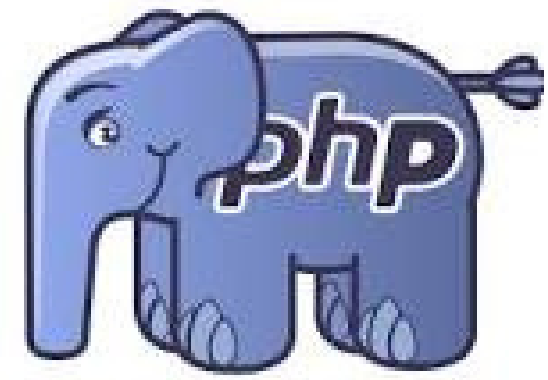

5.MYSQL.

MySQL est un système de gestion de bases de données relationnelles (SGBDR) open source, très populaire dans le développement web.

Il permet de stocker, organiser et interroger efficacement de grandes quantités de données à l'aide du langage SQL (Structured Query Language).

MySQL est souvent utilisé en combinaison avec PHP pour créer des sites web dynamiques où les données peuvent être enregistrées, modifiées et récupérées en temps réel.

6.xampp

XAMPP (pour Cross-Platform, Apache, MySQL, PHP, Perl) est un environnement de développement web qui regroupe un serveur Apache, une base de données MySQL, un interpréteur PHP et d'autres outils tels que phpMyAdmin, OpenSSL et FileZilla. XAMPP permet aux développeurs de créer et de tester des applications web en local avant de les publier sur un serveur en ligne.

7.Visual Paradigm

Visual Paradigm est un outil professionnel de modélisation visuelle utilisé pour la conception de logiciels et la gestion de projets. Il permet de créer une large gamme de diagrammes

4-2-interfaces

interface de logine :

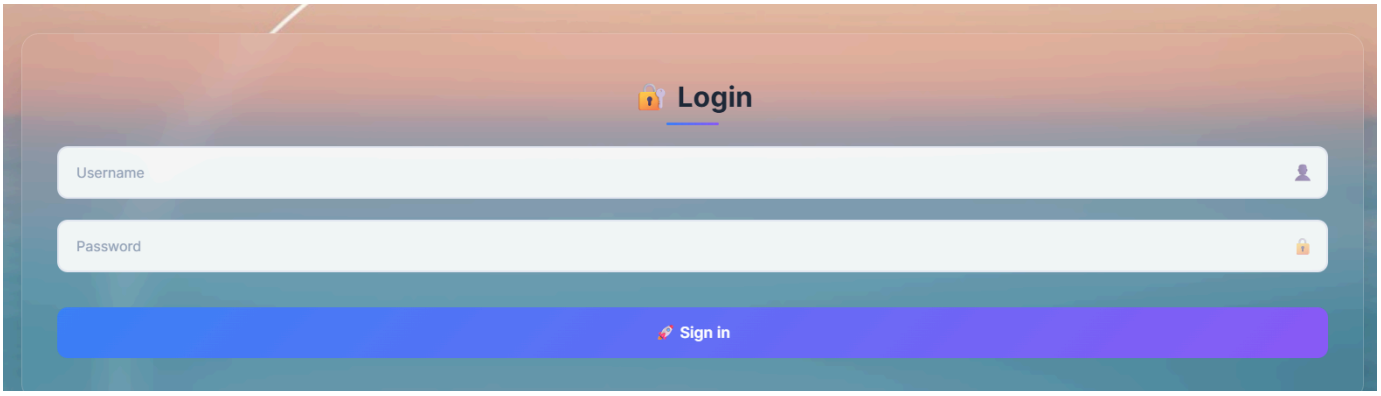

invalide user or password

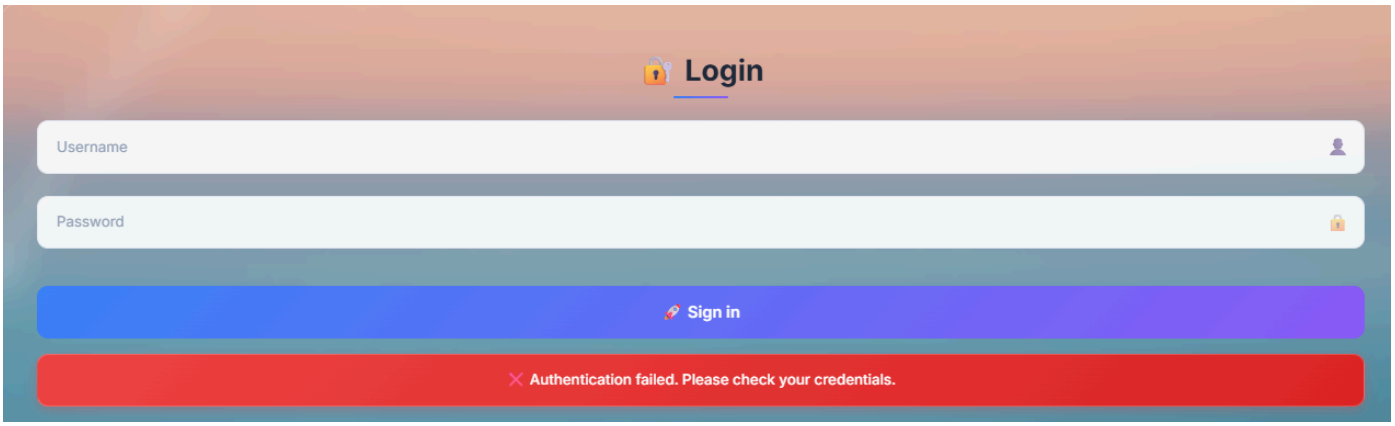

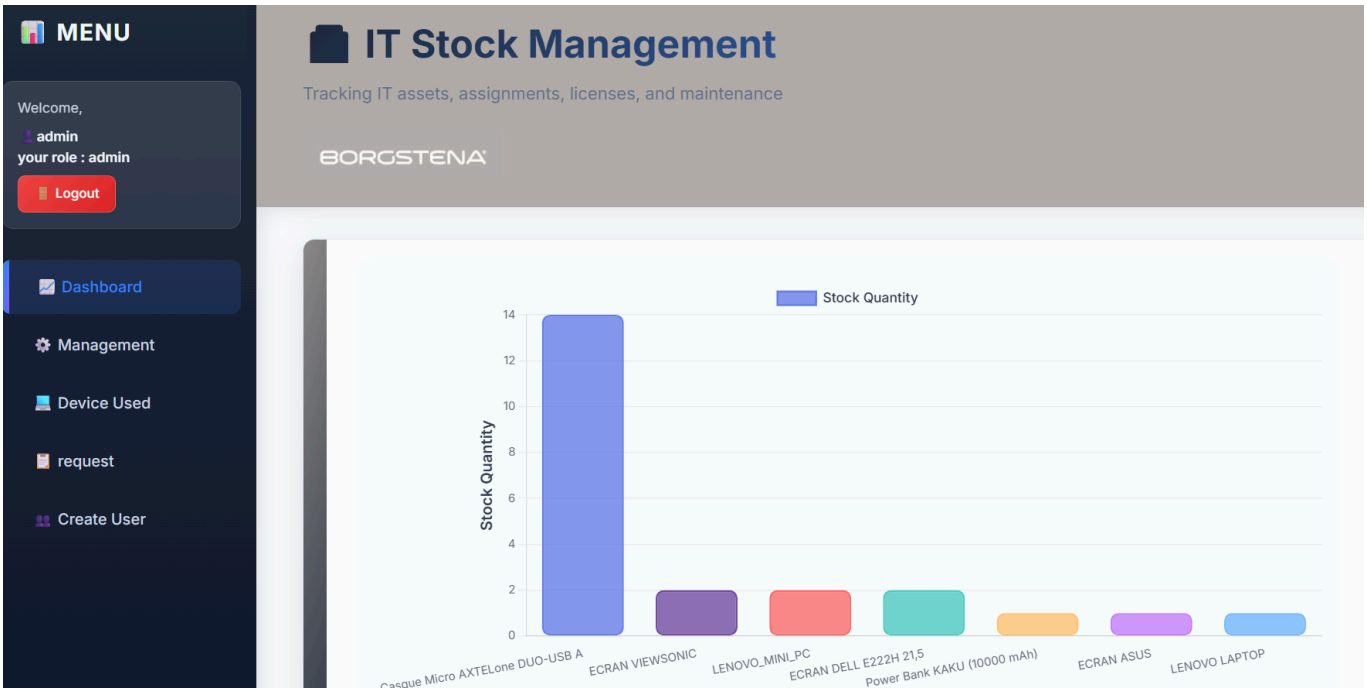

les différence dashboard par role et user :

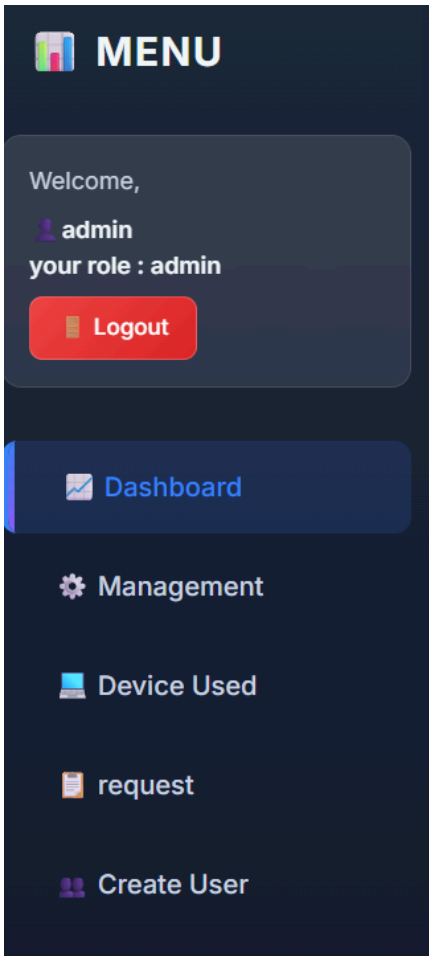

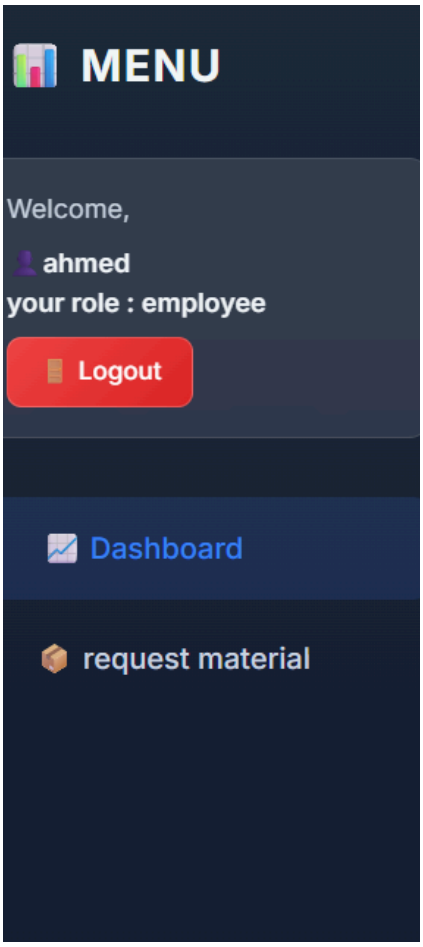

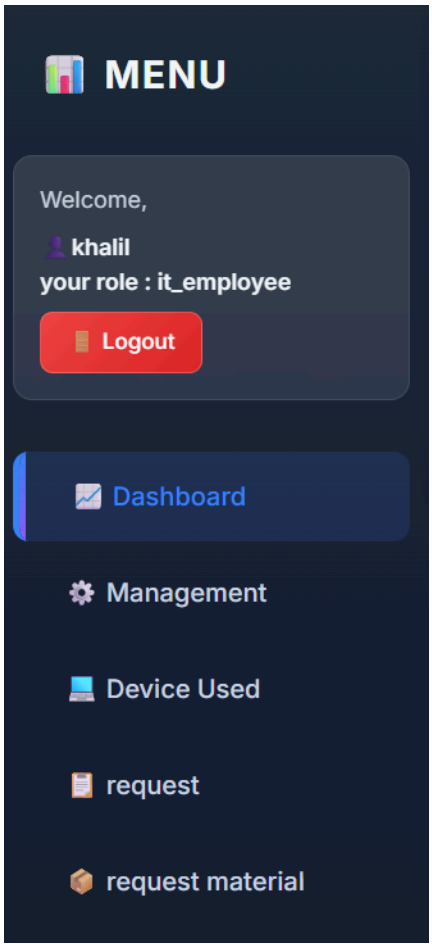

Mangment :

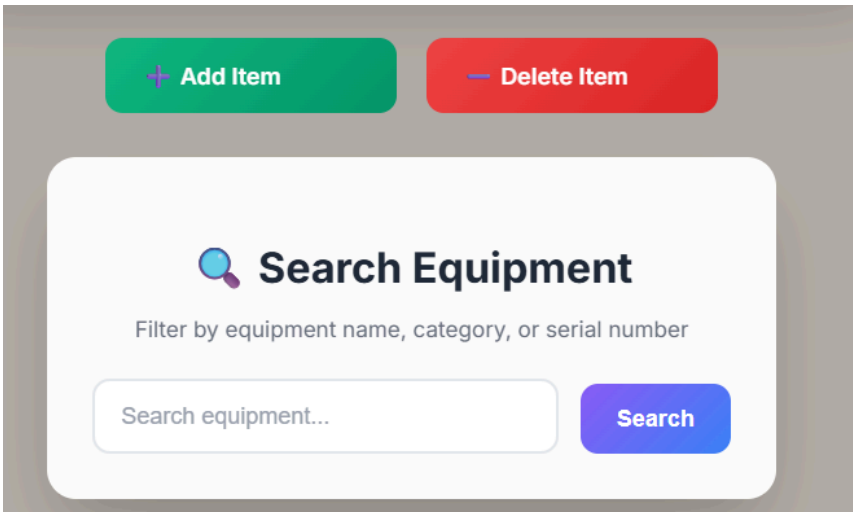

crée compte

c'est l'admin seulement

qui peut cree des compte

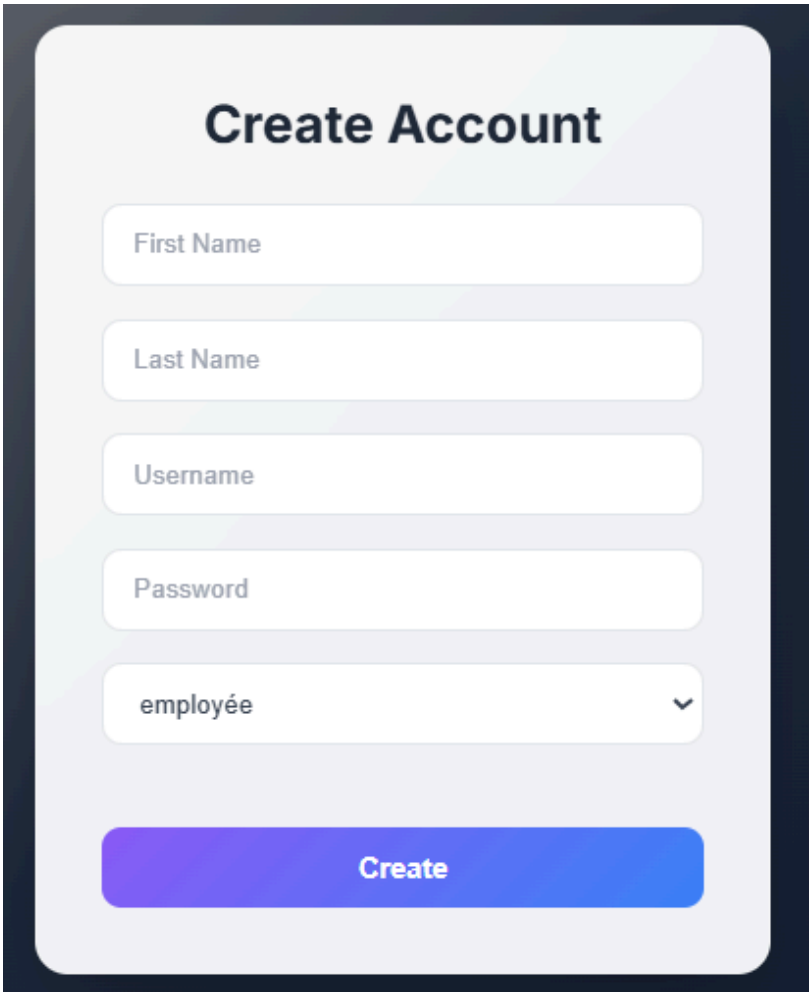

demende materiel :

un employée peut demender des materiel

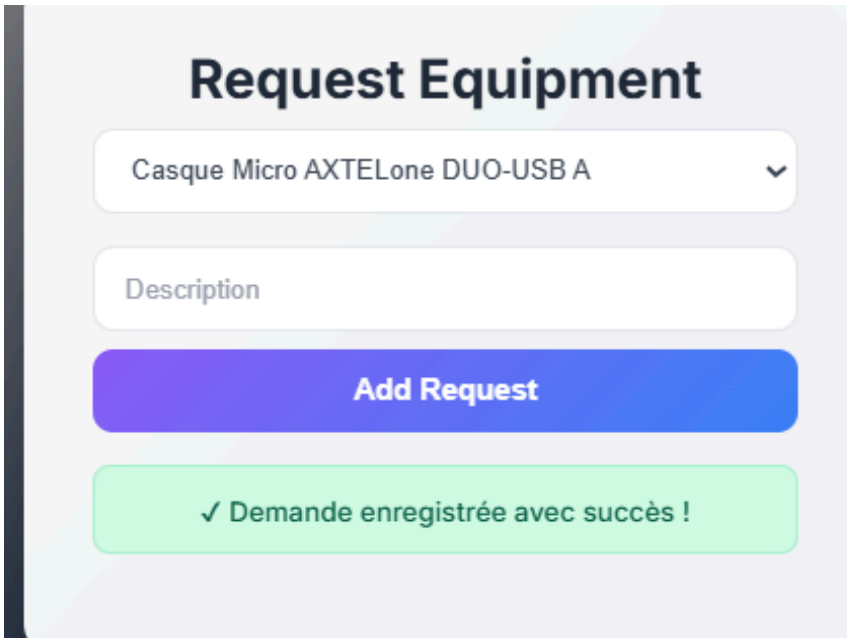

assigment materiel :

qu un employée demende materiel l'admin ou l'it emploiyée peut répendre a cette demende

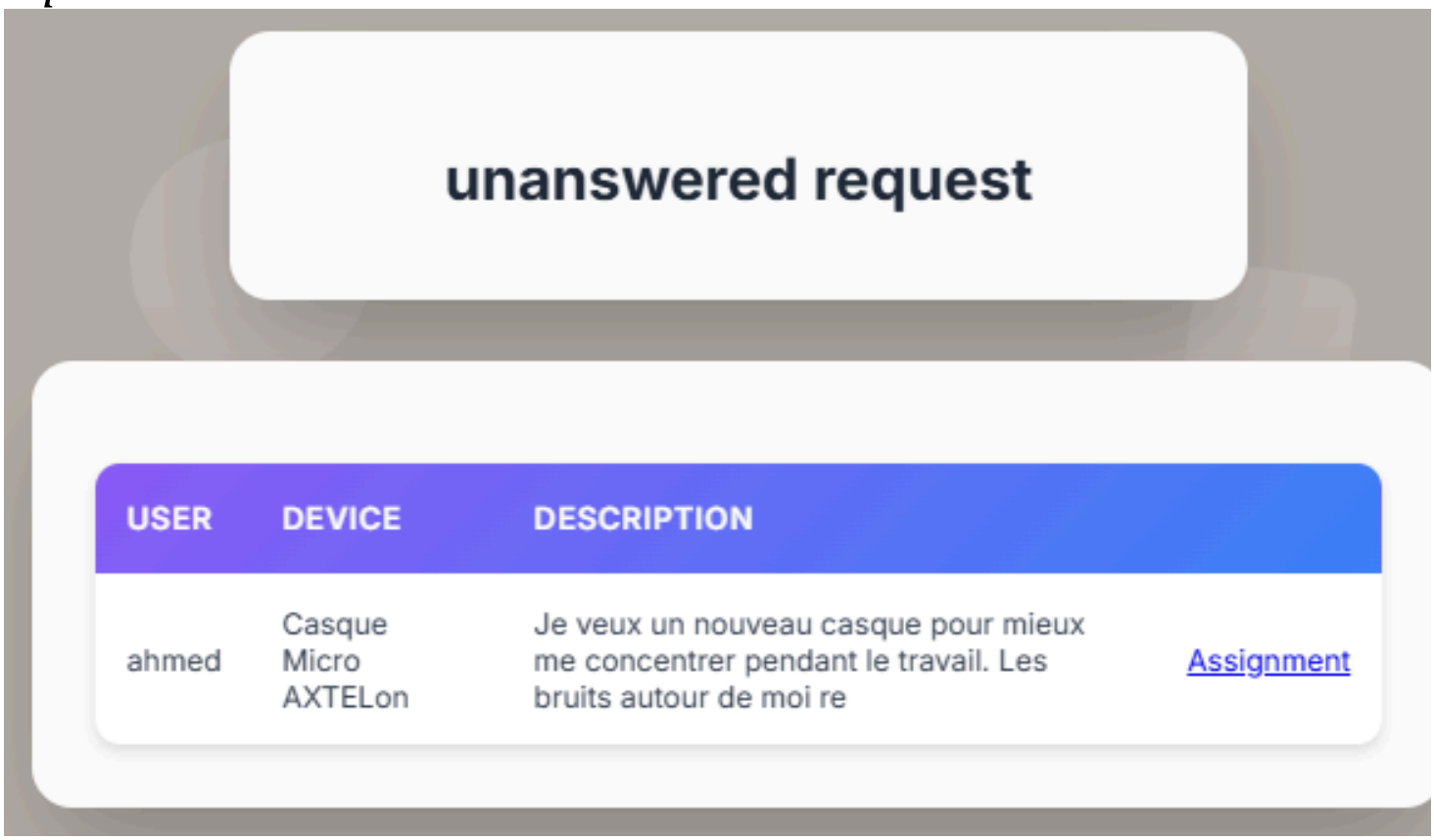

en remplir cette formulaire le materiel affecter au employée

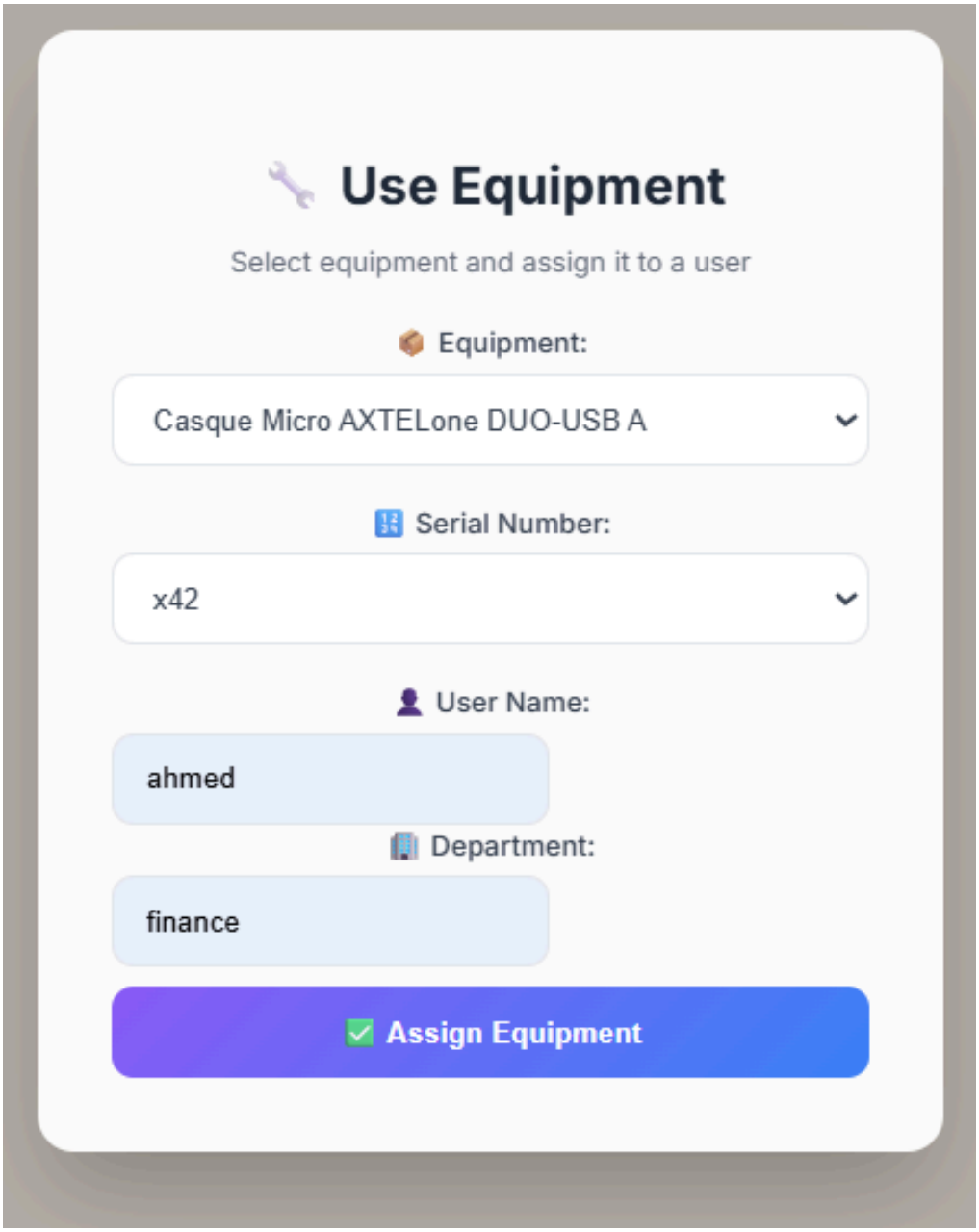

Conclusion:

Ce stage au sein de Borgstena représenté une étape essentielle dans mon parcours professionnel. Il m'a permis de mettre en pratique mes compétences en développement web à travers la conception d'une application dédiée à la gestion des stocks IT.

Cette expérience m'a offert l'opportunité de comprendre les besoins réels d'un environnement professionnel en matière de suivi et d'organisation du matériel informatique. En développant une solution sur mesure, j'ai pu renforcer mes connaissances en programmationrt et en structuration de bases de donnée.

Au-delà des aspects techniques, ce stage m'a également permis de m'intégrer dans une équipe dynamique, de mieux appréhender les contraintes du travail en entreprise, et de développer un sens accru de la rigueur et de l'autonomie.